Universidad Iberoamericana Puebla

Repositorio Institucional **http://repositorio.iberopuebla.mx**

Área de Síntesis y Evaluación Diseño Textil - ASE

Proyecto Integral Textil I- Sisu

Vega Vélez, Stephania

2018-12

http://hdl.handle.net/20.500.11777/3955

http://repositorio.iberopuebla.mx/licencia.pdf

Marca: HONO		Temporada: Atemporal 2018-2019
Estatus: Prototipo	Código de la tela: PO-001	Maquilador: Stephania Vega
Género: Unisex	Tejido: Punto	Lugar ubicación: Puebla, Puebla
		Estatus de la muestra: Inicio de Paquete Técnico Digital
		Diseñador técnico: Lectra Systems

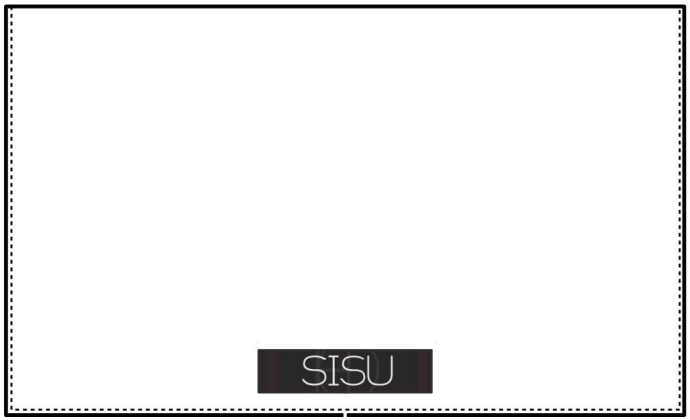

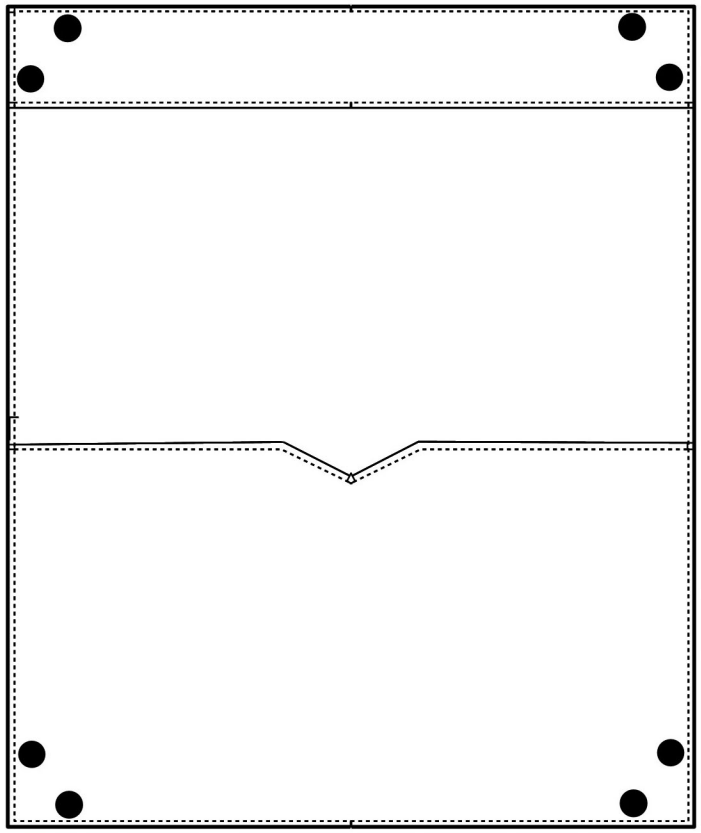

Variante	Pantone
001	PANTONE 19-3911 TCX:Black Beauty PANTONE 19-3815 TCX:Evening Blue PANTONE 19-4220 TCX:Dark Slate
002	PANTONE 19-4008 TCX:Meteorite PANTONE 17-1511 TCX:Wistful Mauve PANTONE 19-1338 TCX:Russet Brown PANTONE 19-3519 TCX:Purple
003	PANTONE 19-4008 TCX:Meteorite PANTONE 13-0002 TCX:White Sand PANTONE 13-0725 TCX:Raffia PANTONE 17-1753 TCX:Geranium
004	PANTONE 12-4705 TCX:Blue Blush PANTONE 19-4007 TCX:Anthracite PANTONE 18-6018 TCX:Foliage Green PANTONE 19-1850 TCX:Red Bud
005	PANTONE 19-3911 TCX:Black Beauty

Caratula-Trazo plano

Marca: HONO		Temporada: Atemporal 2018-2019
Estatus: Prototipo	Código de la tela: PO-001	Maquilador: Stephania Vega
Género: Unisex	Tejido: Punto	Lugar ubicación: Puebla, Puebla
		Estatus de la muestra: Inicio de Paquete Técnico Digital
		Diseñador técnico: Lectra Systems

Variante 002

Variante 003

Variante 004

Variante 005

Variantes de color

Marca: HONO		Temporada: Atemporal 2018-2019	
Estatus: Prototipo	Código de la tela: PO-001	Maquilador: Stephania Vega	
Género: Unisex	Tejido: Punto	Lugar ubicación: Puebla, Puebla	
		Estatus de la muestra: Inicio de Paquete Técnico Digital	
		Diseñador técnico: Lectra Systems	

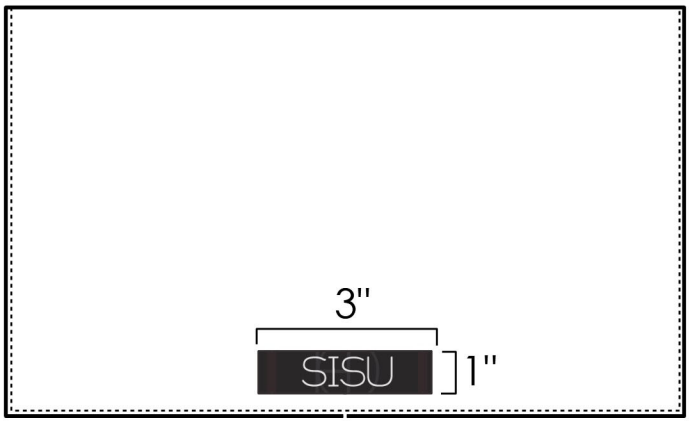

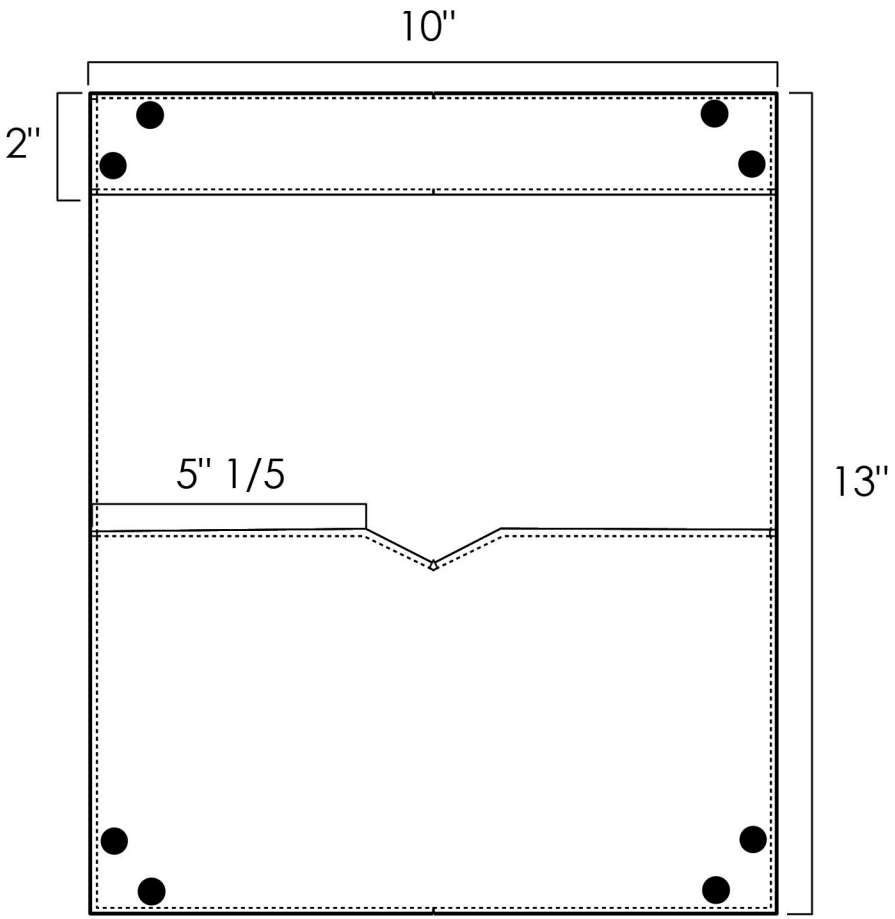

Detalles de construcción

Marca: HONO		Temporada: Atemporal 2018-2019
Estatus: Prototipo	Código de la tela: PO-001	Maquilador: Stephania Vega
Género: Unisex	Tejido: Punto	Lugar ubicación: Puebla, Puebla
		Estatus de la muestra: Inicio de Paquete Técnico Digital
		Diseñador técnico: Lectra Systems

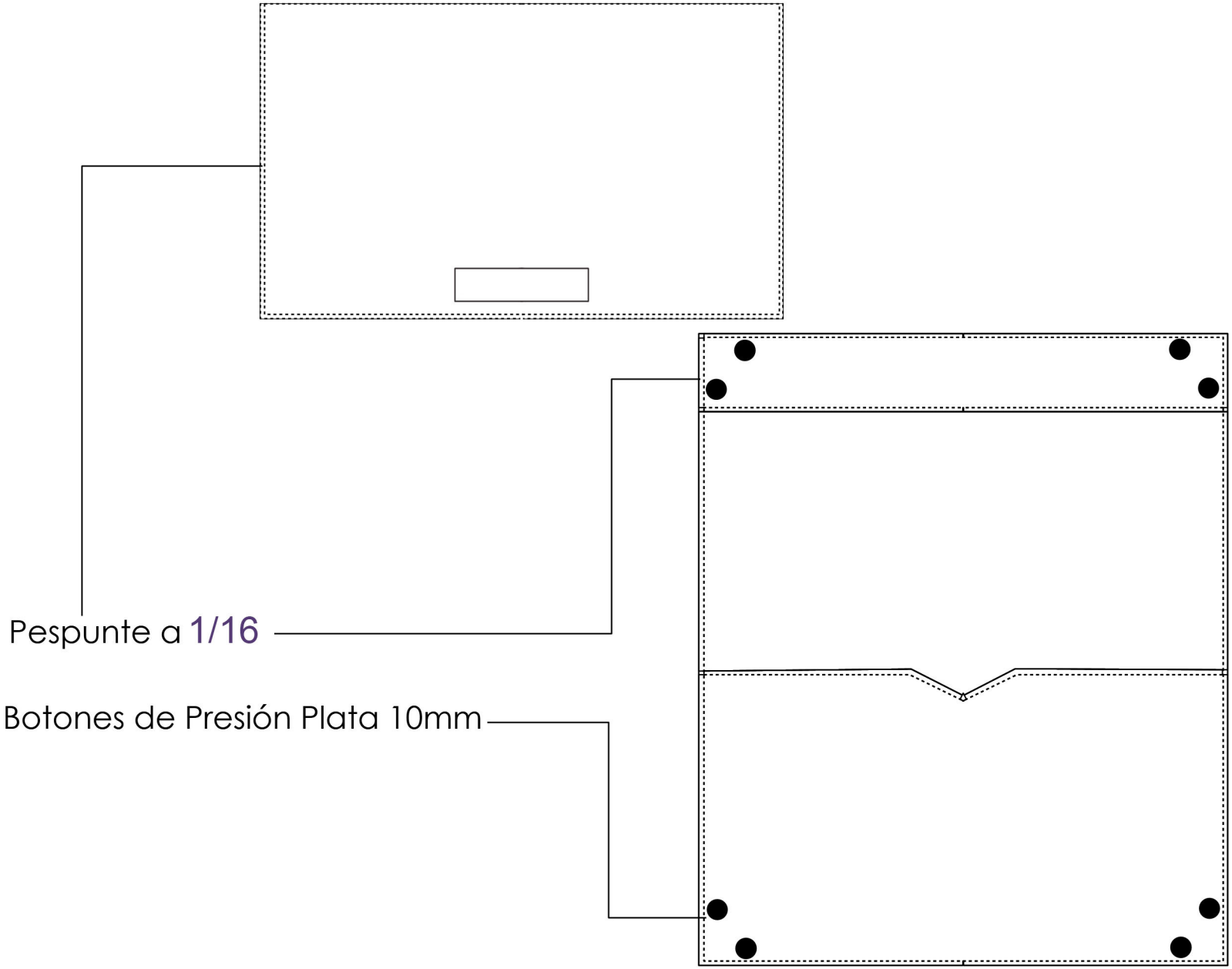

Detalles de construcción

Marca: HONO		Temporada: Atemporal 2018-2019	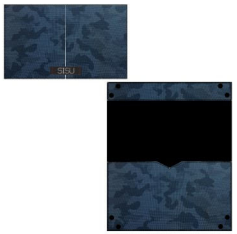
Estatus: Prototipo	Código de la tela: PO-001	Maquilador: Stephania Vega	
Género: Unisex	Tejido: Punto	Lugar ubicación: Puebla, Puebla	
		Estatus de la muestra: Inicio de Paquete Técnico Digital	
		Diseñador técnico: Lectra Systems	

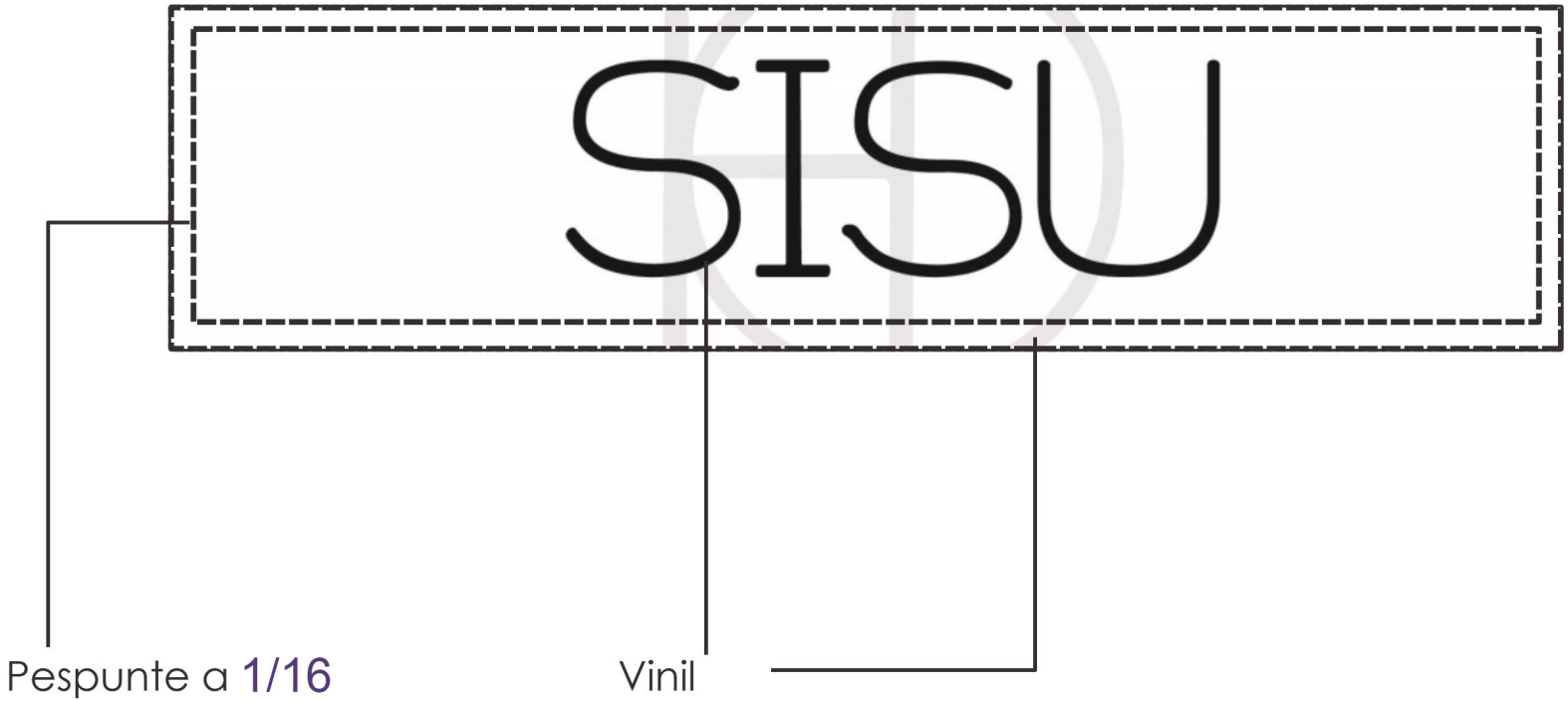

Detalles de construcción

Marca: HONO		Temporada: Atemporal 2018-2019
Estatus: Prototipo	Código de la tela: PO-001	Maquilador: Stephania Vega
Género: Unisex	Tejido: Punto	Lugar ubicación: Puebla, Puebla
		Estatus de la muestra: Inicio de Paquete Técnico Digital
		Diseñador técnico: Lectra Systems

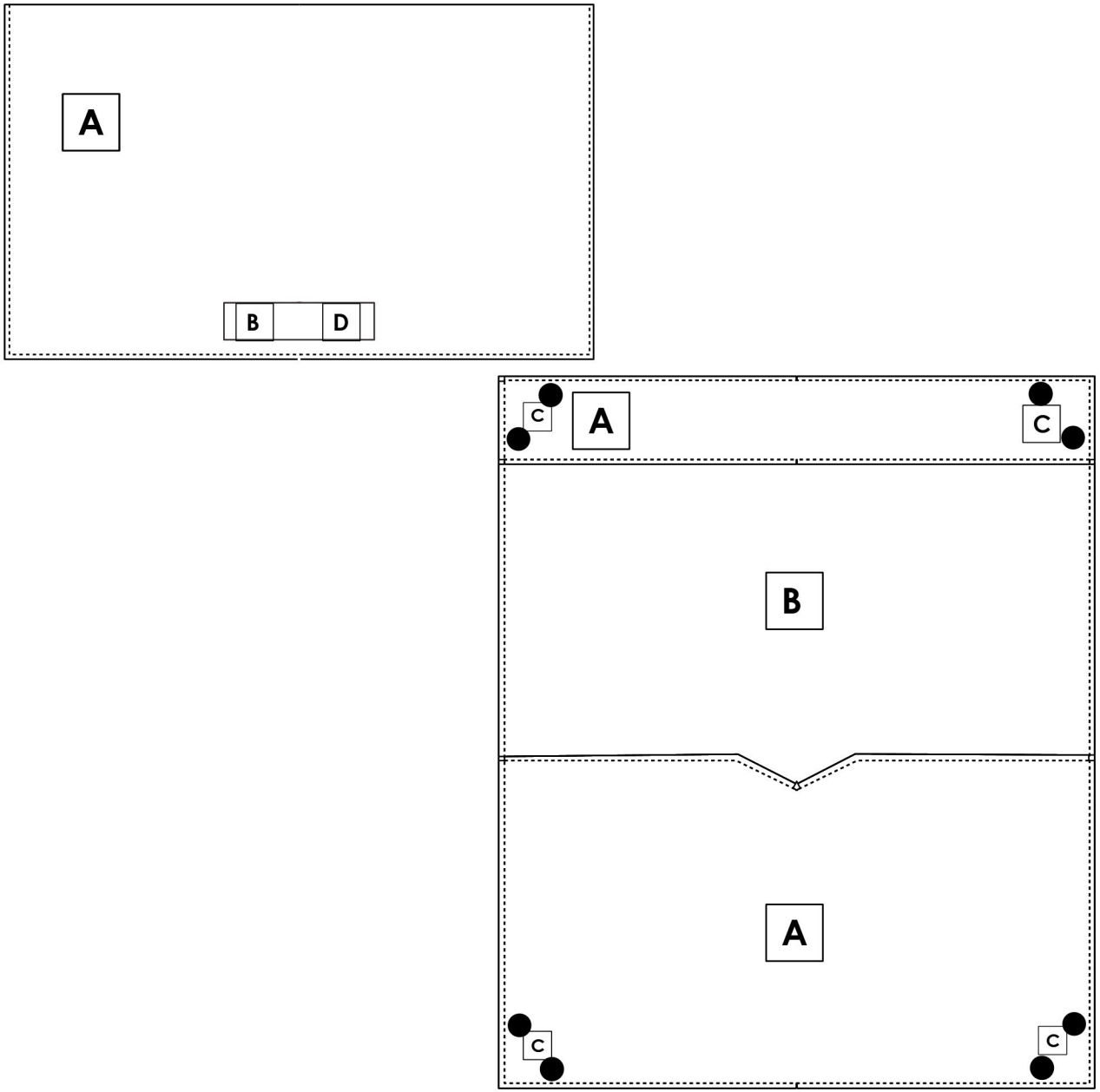

Layout

Marca: HONO		Temporada: Atemporal 2018-2019	
Estatus: Prototipo	Código de la tela: PO-001	Maquilador: Stephania Vega	
Género: Unisex	Tejido: Punto	Lugar ubicación: Puebla, Puebla	
		Estatus de la muestra: Inicio de Paquete Técnico Digital	
		Diseñador técnico: Lectra Systems	

TELA	UBICACIÓN	CANTIDAD	VARIANTE 001	VARIANTE 002	VARIANTE 003	VARIANTE 004	VARIANTE 005
Camuflaje	A		x				
Rayas	A			x			
Primavera	A				x		
Jerga	A					x	
Likra	A						x
Poli 1200	B		x				
Policanastilla	B			x	x	x	x
AVÍOS							
Botones de presión	C	2 en cada esquina	x	x	x	x	x
ETIQUETAS							
Vinil	D	2	x				
Sublimado	D			x	x	x	x

Detalles de construcción